Airfit Schraubzwinge

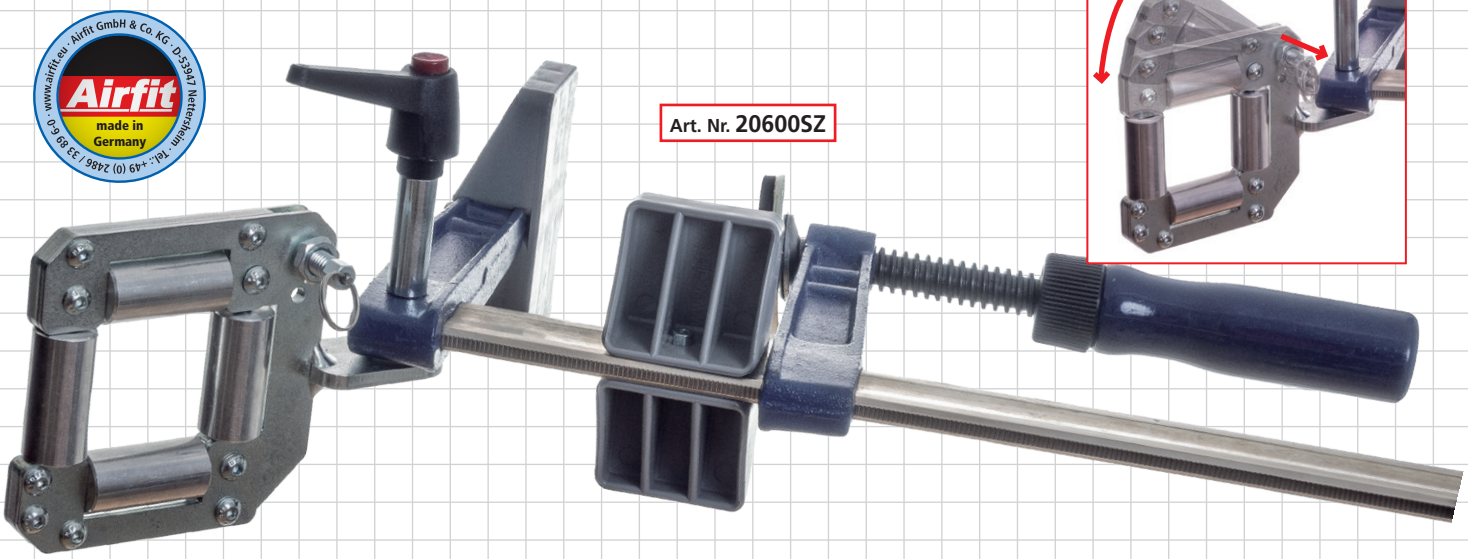

… zum ermüdungsfreien Abrollen oder Umlenken von Fußbodenheizungsrohren, Kabeln, Schläuchen usw.

Schraubzwinge einfach in Türöffnung oder Deckenöffnung anbringen. Fußbodenheizungsrohr oder Kabel einlegen und mühelos nachziehen.

- Erhebliche Kraft- und Zeitersparnis.
- Ersetzt zeitweise eine volle Arbeitskraft.
- Leichte Handhabung.

Änderungen vorbehalten, Weitere Produkte in Vorbereitung - Abbildungen können vom Original abweichen.

Airfit GmbH & Co. KG Gewerbegebiet Zingsheim-Süd 40 **53947 Nettersheim**
Tel.: +49 2486 / 33 89 6-0 | Fax: +49 2486 / 33 89 6-59 | www.airfit.eu | post@airfit.eu | Ein Unternehmen der Zimmermann-Gruppe